Walter Bethke GmbH & Co. KG

Technische Kunststoff - und Hybridprodukte

Produktgruppe KVT

Steckverbinder (T-Stück) für Vierkantrohre

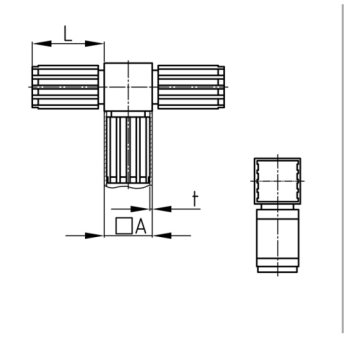

Standardfarben
- schwarz

Material
- Grundkörper: Polyamid (PA)

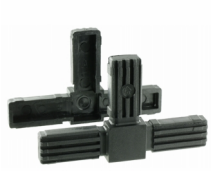

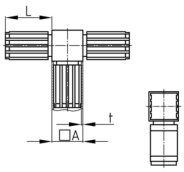

Produktinformationen
- Zweiteilig, ohne Kern
- Zweiteilige Varianten werden unmontiert geliefert.
- Der nach der Montage sichtbare Würfel hat eine Kantenlänge von 20, 25 oder 30 mm.

Bestellnummer	A	L	t
	mm	mm	mm
KVT 20x1,5	20	36	1,5
KVT 25x1,5	25	51	1,5
KVT 30x2	30	47	2