Walter Bethke GmbH & Co. KG

Technische Kunststoff - und Hybridprodukte

Produktgruppe STGR

Sterngriffe (ähnlich DIN 6336) mit Gewindebolzen (dreiteilig montiert)

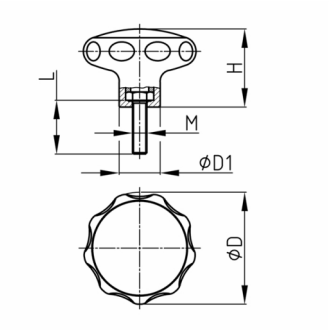

Standardfarben
- schwarz RAL 9005

Material
- Grundkörper: Polyamid 6 (PA 6)
- Schraube: Stahl verzinkt

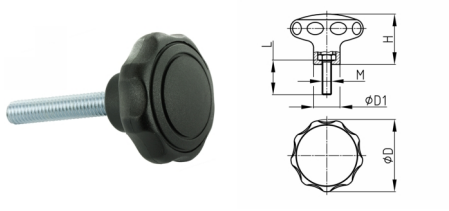

Produktinformationen
- Die effektive Schraubenlänge ist ca. 4 mm kürzer.
- Die dreiteilige Montage ist besonders fest und nicht für Demontage vorgesehen.

Produktvarianten auf Anfrage
- Sonderfarben nach RAL-System
- Zweifarbig (Deckel + Grundkörper) nach RAL-System
- Mit Firmenlogo/Beschriftung im Deckel (erhaben)
- Mit ihrem Tampondruck-Firmenlogo (Einrichtungs-, Druckkosten, Mindestmengen)
- Weitere Schraubenlängen
- Mit Edelstahl- oder Kunststoffschrauben
- Mit Spezialschrauben

D mm	D1 mm	H mm	M	16 mm	20 mm	30 mm	40 mm	50 mm	60 mm	70 mm	80 mm	90 mm	100 mm	120 mm
40	19	26	M6	x	x	x	x	x	x	x	x			
40	19	26	M8	x	x	x	x	x	x	x	x	x	x	x
50	18	34	M6	x	x	x	x	x	x	x	x			
50	18	34	M8	x	x	x	x	x	x	x	x	x	x	x
50	23	34	M10	x	x	x	x	x	x	x	x	x	x	x
63	23	40	M8	x	x	x	x	x	x	x	x	x	x	x
63	23	40	M10	x	x	x	x	x	x	x	x	x	x	x
80	25	52	M10		x	x	x	x	x	x	x	x	x	x
80	25	52	M12			x	x	x	x	x	x	x	x	x

Bestellbeispiel
- Gruppe + D + M + Gewindelänge ---> STGR 40 M10 x 30