Walter Bethke GmbH & Co. KG

Technische Kunststoff - und Hybridprodukte

Produktgruppe STGRM

Sterngriffe (ähnlich DIN 6336) mit Mutter (dreiteilig montiert)

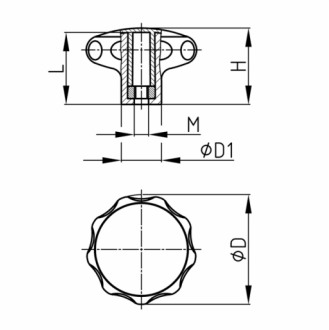

Standardfarben

- schwarz RAL 9005

Material

- Grundkörper: Polyamid 6 (PA 6)
- Gewinde: Stahl verzinkt
- Mutter: Stahl verzinkt

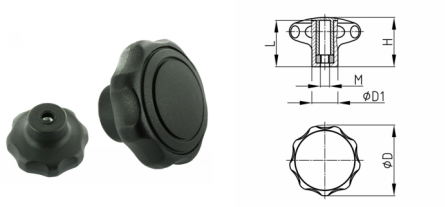

Produktinformationen

- Die dreiteilige Montage ist besonders fest und nicht für Demontage vorgesehen.

Produktvarianten auf Anfrage

- Sonderfarben nach RAL-System
- Zweifarbig (Deckel + Grundkörper) nach RAL-System
- Mit Firmenlogo/Beschriftung im Deckel (erhaben)
- Mit ihrem Tampondruck-Firmenlogo (Einrichtungs-, Druckkosten, Mindestmengen)
- Mit Edelstahl- oder Kunststoffmuttern
- Mit Spezialmuttern

Bestellnummer	D mm	D1 mm	H mm	L mm	M
STGRM 40 M6	40	19	26	22	M6
STGRM 40 M8	40	19	26	22	M8
STGRM 50 M6	50	18	35	30	M6
STGRM 50 M8	50	18	35	30	M8
STGRM 50 M10	50	23	35	30	M10
STGRM 63 M8	63	23	40	36	M8
STGRM 63 M10	63	23	40	36	M10
STGRM 80 M10	80	25	52	48	M10
STGRM 80 M12	80	25	52	48	M12