Walter Bethke GmbH & Co. KG

Technische Kunststoff - und Hybridprodukte

Produktgruppe KGV/R

2-dimensionaler 2-Wege-Steckverbinder mit Gelenk für Rundrohr

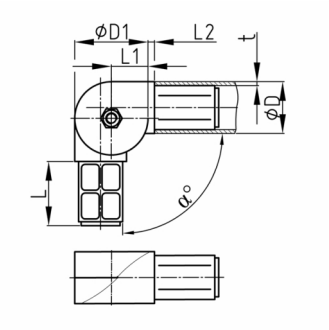

Standardfarben
- schwarz

Material
- Grundkörper: Polyamid 6 (PA 6)
- Schraube: Stahl verzinkt
- Mutter: Stahl verzinkt

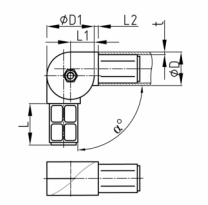

Produktinformationen
- Der angegebene Verstellbereich kann stufenlos eingestellt werden.
- Lieferung erfolgt komplett montiert.

Bestellnummer	α	D	D1	L	L1	L2	t
	°	mm	mm	mm	mm	mm	mm
KGV 30x2	45-200	30	45	41	22,5	4	2