Walter Bethke GmbH & Co. KG

Technische Kunststoff - und Hybridprodukte

Produktgruppe GGH 2000

Hochbelastbare Gelenkgleiter mit weicher, haftender und geräuschdämpfender Gleitfläche (ab Ø 30 mm Sportbodeneignung - DIN 18032)

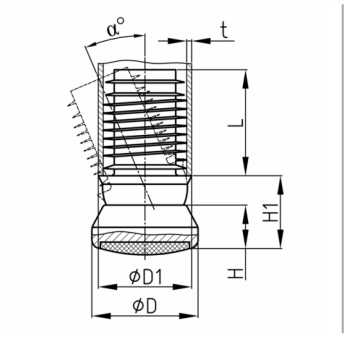

Standardfarben

- schwarz RAL 9005

Material

- Grundkörper: Polyamid 6 (PA 6)
- Gleitfläche: elastischer, teilvulkanisierter Thermoplast (TPE-V)

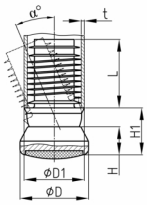

LGA Qualitäts-Zertifikat
mit Sicherheit geprüfte Qualität
www.lga.info
ID 1111211724

Produktinformationen

- Geeignet für Nassräume und Außenbestuhlung
- Der Abrieb der Gleitfläche ist abhängig von der Bodenbeschaffenheit (Oberfläche, Verschmutzung des Bodens usw.) und der Belastung des Stuhls (muss vom Benutzer getestet werden, der Hersteller kann keine Garantie übernehmen).
- Die Artikelgruppen GGx2000 wurden von der LGA mit einem Verschiebetest und einem Kipp-/Falltest geprüft und werden jährlich stichprobenartig überprüft. Der Kipp- und Falltest ist bereits ein Prüfverfahren, das weit über den normalen bzw. bestimmungsgemäßen Gebrauch der Stühle hinausgeht. Für den Fall, dass Stühle mit Schwung gegen feste Bodenschwellen geschoben werden, können wir keine Gewährleistung übernehmen, obwohl das Bewegen von Stühlen gegen Bodenschwellen für den bestimmungsgemäßen Gebrauch durch den Benutzer unkritisch ist. Bei der Bestuhlung mit Stapelstühlen und bei der Objektbestuhlung ist darauf zu achten, dass der Boden eben und frei von Rissen und festen Bodenschwellen ist.
- e.S. = extra Schaft
- Die Serien GGx2000 sind patentiert.
- Patent 23 312 EP/PCT - DE 199 23 320
- Die Schäfte der Möbelgleiter sind mit Schraublamellen versehen, um die Montage in den Rohren (Wandstärke 2 mm) zu erleichtern.

Produktvarianten auf Anfrage

- Der Schaft für den Rohrdurchmesser 20 mm steht mit Schraubenlamelle oder Klemmnocken zur Verfügung.
- Weitere Schaftabmessungen ab Größe 19x1-1,5
- Weitere Tellerabmessungen bis etwa 60 mm
- Es sind keine gefüllten Materialien zur Verstärkung oder elektrischen Ableitung möglich.

Bestellnummer	α	D	D1	H	H1	L	t
	°	mm	mm	mm	mm	mm	mm
GGH2000 25/16x1,5-2	19 (-22)	25	16	9,5	15,5	24,5	1,5-2
GGH2000 25/16x2-2,5	19 (-22)	25	16	9,5	15,5	24,5	2-2,5
GGH2000 25/18x1,5-2	19 (-22)	25	18	9,5	15,5	24,5	1,5-2
GGH2000 25/18x2-2,25	19 (-22)	25	18	9,5	15,5	24,5	2-2,25
GGH2000 25/18x2,5-3	19 (-22)	25	18	9,5	15,5	24,5	2,5-3
GGH2000 25/19x1-1,5	19 (-22)	25	19	10,5	18	24,5	1-1,5
GGH2000 25/19x1,5-2	19 (-22)	25	19	10,5	18	24,5	1,5-2
GGH2000 25/20x1,5-2	19 (-22)	25	20	10,5	18	24,5	1,5-2
GGH2000 25/20x1,2-1,5 e.S.	19 (-22)	25	20	10,5	18	24,5	1,2-1,5

Bestellnummer	α	D	D1	H	H1	L	t
	°	mm	mm	mm	mm	mm	mm
GGH2000 25/20x1,75-2 e.S.	19 (-22)	25	20	10,5	18	24,5	1,75-2
GGH2000 25/22x1,5-2	19 (-22)	25	22	10,5	18	24,5	1,5-2
GGH2000 25/25x1,5-2	19 (-22)	25	25	10,5	18	24,5	1,5-2
GGH2000 25/28x1,5-2	19 (-22)	25	28	10,5	18	24,5	1,5-2
GGH2000 30/16x1,5-2	19 (-22)	30	16	9,5	15,5	24,5	1,5-2
GGH2000 30/16x2-2,5	19 (-22)	30	16	9,5	15,5	24,5	2-2,5
GGH2000 30/18x1,5-2	19 (-22)	30	18	9,5	15,5	24,5	1,5-2
GGH2000 30/18x2-2,25	19 (-22)	30	18	9,5	15,5	24,5	2-2,25
GGH2000 30/18x2,5-3	19 (-22)	30	18	9,5	15,5	24,5	2,5-3
GGH2000 30/19x1-1,5	19 (-22)	30	19	10,5	18,5	24,5	1-1,5
GGH2000 30/19x1,5-2	19 (-22)	30	19	10,5	18,5	24,5	1,5-2
GGH2000 30/20x1,5-2	19 (-22)	30	20	10,5	18,5	24,5	1,5-2
GGH2000 30/20x1,2-1,5 e.S.	19 (-22)	30	20	10,5	18,5	24,5	1,2-1,5
GGH2000 30/20x1,75-2 e.S.	19 (-22)	30	20	10,5	18,5	24,5	1,75-2
GGH2000 30/22x1,5-2	19 (-22)	30	22	10,5	18,5	24,5	1,5-2
GGH2000 30/25x1,5-2	19 (-22)	30	25	10,5	18,5	24,5	1,5-2
GGH2000 30/28x1,5-2	19 (-22)	30	28	10,5	18,5	24,5	1,5-2