Walter Bethke GmbH & Co. KG

Technische Kunststoff - und Hybridprodukte

Produktgruppe OGK/PE

Ovale Winkelgleitkappen (PE) zum Abschluss von Auslegern

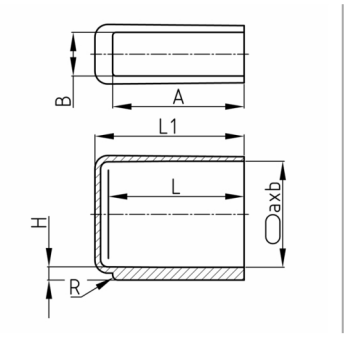

Standardfarben

- schwarz RAL 9005

Material

- Polyethylen (PE)

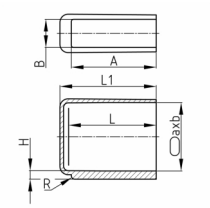

- Die Teile sind zum Aufpressen vorgesehen.
- Bei PA kann zusätzlich geklebt werden.
- Der Festsitz hängt von der Rohrtoleranz und der Rohrbeschichtung ab.

Produktvarianten auf Anfrage

- Sonderfarben (Farben, Mindestmengen, Rüstkosten, Preiszuschläge)
- Mit ihrem eingravierten Firmenlogo (Werkzeug-, Rüstkosten, Mindestmengen)

Bestellnummer	a	A	b	B	H	L	L1
	mm	mm	mm	mm	mm	mm	mm
OGK 30x15 60 lang PE	30	48	15	11	2,7	52	60
OGK 35x20 60 lang PE	35	48	20	15	2,7	52	60
OGK 38x20 60 lang PE	38	48	20	15	2,7	52	60
OGK 40x20 60 lang PE	40	48	20	15	2,7	52	60
OGK 50x20 70 lang PE	50	59	20	15	2,7	60	70
OGK 50x25 70 lang PE	50	57	25	20	2,7	60	70
OGK 50x30 70 lang PE	50	58	30	25	2,7	60	70
OGK 60x30 70 lang PE	60	58	30	25	2,7	60	70