Walter Bethke GmbH & Co. KG

Technische Kunststoff - und Hybridprodukte

Produktgruppe OGK2/F

Ovale Winkelgleitkappen (Trittschutz, Kippelradius) mit Filzaufnahme (GK) oder mit sehr fest eingeklebtem Filz (mmk)

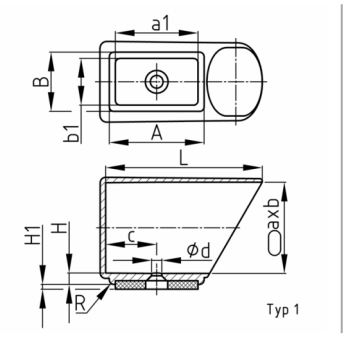

Standardfarben

- schwarz RAL 9005

Material

- Grundkörper: Polyamid 6 (PA 6)
- Gleitfläche: Filz
- Acrylatkleber

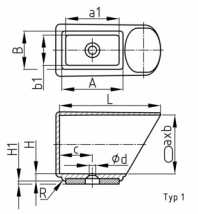

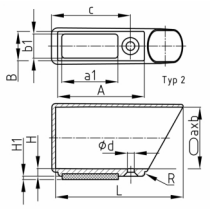

- OGK2/F...mmk wird mit hochfest geklebtem Filz geliefert.
- OGK2/F...GK wird mit Filzaufnahmetasche geliefert - Sie montieren einen Filz Ihrer Wahl.
- Je nach Rohrtoleranz und Oberflächenbeschaffenheit des Rohres ist ein Festsitz gegeben und eine Sicherungsverschraubung nicht erforderlich- Prüfung und Festlegung erfolgt durch den Abnehmer.

Produktvarianten auf Anfrage

- Sonderfarben (Farben, Mindestmengen, Rüstkosten, Preiszuschläge)
- Mit ihrem eingravierten Firmenlogo (Werkzeug-, Rüstkosten, Mindestmengen)
- Mit ihrem Tampondruck-Firmenlogo (Einrichtungs-, Druckkosten, Mindestmengen)

Bestellnummer	Typ	a	b	a1	b1	A	B	c	d	H	H1	L ca.
		mm	mm	mm	mm	mm	mm	mm	mm	mm	mm	mm
OGK2/F 38x20 GK	2	38	20	32	15	54,5	20	48,5	5,7	6		83
OGK2/F 38x20 mmK	2	38	20	32	15	54,5	20	48,5	5,7	6	2	83
OGK2/F 40x20 GK	2	40	20	32	15	54,5	20	48,5	5,7	6		83
OGK2/F 40x20 mmK	2	40	20	32	15	54,5	20	48,5	5,7	6	2	83
OGK2/F 50x30 GK	1	50	30	45	20	52	26	28	5,7	6		89
OGK2/F 50x30 mmK	1	50	30	45	20	52	26	28	5,7	6	2	89
OGK2/F 60x30 GK	1	60	30	45	20	56,5	27	30,5	5,7	6		94
OGK2/F 60x30 mmK	1	60	30	45	20	56,5	27	30,5	5,7	6	2	94