Walter Bethke GmbH & Co. KG

Technische Kunststoff - und Hybridprodukte

Produktgruppe RGK

Runde Winkelgleitkappen (Trittschutz, Kippelradius, hochbelastbarer Werkstoff Polyamid) zum Abschluss von Auslegern

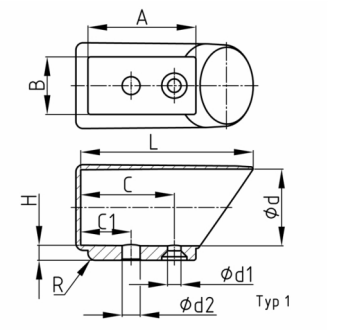

Standardfarben
- schwarz RAL 9005

Material
- Polyamid 6 (PA 6)

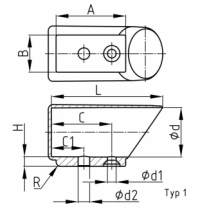

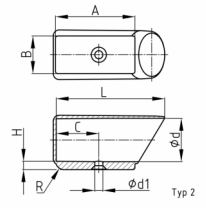

- Bei der Nennweite des Rohres ist ein handfester Sitz gegeben. Eine Sicherung (Schraube, Niet, Sicherungsstift) ist erforderlich.

Produktvarianten auf Anfrage
- Transparentes / transluzentes Material, sonstige Sonderfarben (Farben, Mindestmengen, Rüstkosten, Preiszuschläge)
- Mit ihrem eingravierten Firmenlogo (Werkzeug-, Rüstkosten, Mindestmengen)
- Mit ihrem Tampondruck-Firmenlogo (Einrichtungs-, Druckkosten, Mindestmengen)

Bestellnummer	Typ	A	B	C	C1	d	d1	d2	H	L ca.
		mm	mm	mm	mm	mm	mm	mm	mm	mm
RGK 22	1	39	24	33	16	22	6	8	5	58
RGK 25	2	55	26	29		25	6		5,5	72
RGK 30	2	55	26	29		30	6		6	75
RGK 32	1	45	24	39	21	32	6	8	6	74
RGK 35	2	60	28	29		35	6		6	82,5
RGK 38	1	53	33	41	21	38	6	8	6	85,5
RGK 40	1	53	33	41	21	40	6	8	6	87
RGK 45	1	54	35	43	21	45	6	8	6	87