Walter Bethke GmbH & Co. KG

Technische Kunststoff - und Hybridprodukte

Produktgruppe GRFL

Leichter Bodenschoner mit Nagel und eingeklebtem, graumeliertem Nadelfilz

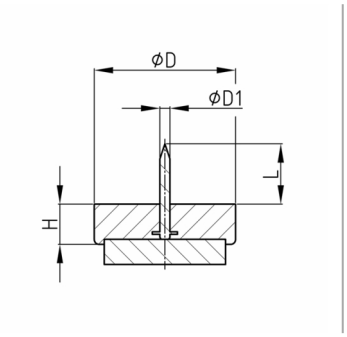

Standardfarben
- braun
- weiß

Material
- Grundkörper: Polystyrol (PS), schlagfest (SB)
- Gleitfläche: Nadelfilz

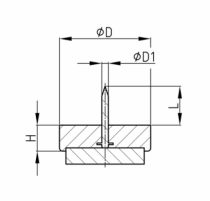

- Aus ökologischen Gründen und zum Schutz der Umwelt wird der gefärbte Filz durch naturfarbenen Filz ersetzt. In der Übergangszeit kann es zu Farbvermischungen kommen.

Bestellnummer	D	D1	H ca.	L ca.
	mm	mm	mm	mm
GRFL 17	17	1,6	4	13
GRFL 20	20	1,6	4	13
GRFL 24	24	1,6	4	13
GRFL 28	28	1,6	4	13