Walter Bethke GmbH & Co. KG

Technische Kunststoff - und Hybridprodukte

Produktgruppe GRG

Runde Möbelgleiter mit Nagel und schwarzem Höhenausgleich

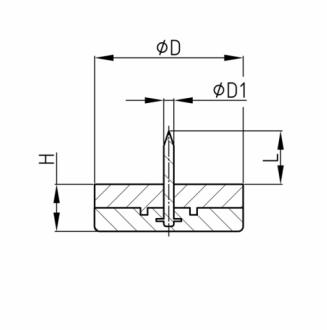

Standardfarben

- braun
- weiß

Material

- Grundkörper: HD-Polyethylen (PE-HD)
- Ausgleich: LD-Polyethylen (LD-PE)

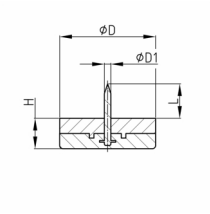

Bestellnummer	D mm	D1 mm	H ca. mm	L ca. mm
GRG 15	15	2	10	15
GRG 18	18	2	10	15
GRG 20	20	2	10	15
GRG 22	22	2	10	15
GRG 25	25	2	10	15
GRG 30	30	2	10	15