Walter Bethke GmbH & Co. KG

Technische Kunststoff - und Hybridprodukte

Produktgruppe SFL

Lamellenstopfen mit schwach gewölbtem Boden (nicht als Gleiter geeignet)

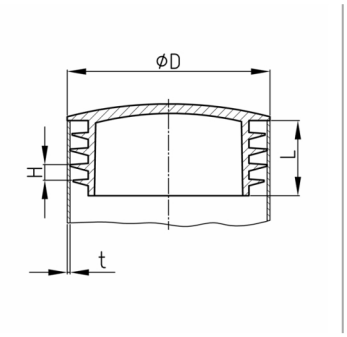

Standardfarben
- schwarz RAL 9005
- signalweiß RAL 9003
- verkehrsgrau A RAL 7042

Material
- Polyethylen (PE)

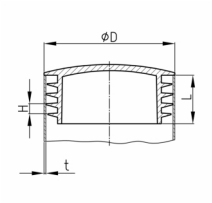

Produktinformationen
- Lamellenstopfen ohne Angabe der Rohrwandstärke sind in der Regel für Rohrwandstärken von 1,5 - 2 mm geeignet. Bei Bestellung bitte Rohrwandstärke angeben.
- Die Stopfen sind für den Einsatz in Rohren oder gleichwertigen Bohrungen mit freiem Durchgang entsprechend der lichten Nennweite von mindestens Schaftlänge vorgesehen.
- Aus produktionstechnischen Gründen kann ein Restanguss die Schaftlänge überragen.
- Material und Ausführung des Schaftes stellen den Halt gegen Herausfallen und eine ausreichend leichtgängige Montage sicher.
- Für die Verwendung als Gleiter (bedingte Scherfestigkeit) und für eine ausreichend leichtgängige Montage in Rohren größerer Wandstärken empfiehlt sich eine Anfasung des Rohrinnendurchmessers (ca. 0,3 - 0,5 x 60°).
- Je nach Artikel kann die Oberflächenbeschaffenheit zwischen poliert und erodiert variieren.
- Die Lamellen sind geschlossen oder unterbrochen.
- Die Lamellen sind nicht zur Abdichtung gegen Flüssigkeiten geeignet.
- Die Anzahl der Lamellen je Stopfen variiert zwischen 2-4 Lamellen.
- In der Regel weisen ungerade, auf 1/10 mm gerundete Rohraußendurchmesser (als Teil der Artikel- oder Bestellnummer) darauf hin, dass diese Größen aus dem Imperial-System stammen oder dort gebräuchlich sind.

Produktvarianten auf Anfrage
- Sonderfarben (Farben, Mindestmengen, Rüstkosten, Preiszuschläge)
- Mit ihrem eingravierten Firmenlogo (Werkzeug-, Rüstkosten, Mindestmengen)
- Mit ihrem Tampondruck-Firmenlogo (Einrichtungs-, Druckkosten, Mindestmengen)
- Die meisten Stopfen können auch aus geeigneten, härteren TPE's gefertigt werden (TPE= thermoplastisches Elastomer -> größerer Gebrauchstemperaturbereich, geräuschdämpfend, rutschhemmend).

Bestellnummer	D	H	L	t
	mm	mm	mm	mm
SFL 10x0,8-1,5	10	2	10	0,8-1,5
SFL 12x0,8-1,5	12	2	10	0,8-1,5
SFL 13x0,8-2	13	3	10,5	0,8-2
SFL 14x0,8-2	14	3	11,5	0,8-2
SFL 15x0,8-2	15	3	11,5	0,8-2
SFL 16x0,8-2	16	3	11,5	0,8-2
SFL 18x0,25-1,5	18	3	11,5	0,25-1,5
SFL 18x0,8-2	18	3	11,5	0,8-2
SFL 18x2,5-3,5	18	3	11,5	2,5-3,5

Bestellnummer	D	H	L	t
	mm	mm	mm	mm
SFL 18x1-2 kurzer Schaft	18	2,5	7	1-2
SFL 19x0,8-2,5	19	3	11,5	0,8-2,5
SFL 20x0,8-2,5	20	3	11,5	0,8-2,5
SFL 20x1 kurzer Schaft	20	1,5	5	1
SFL 21x0,8-2,5	21	3	11,5	0,8-2,5
SFL 22x0,8-3	22	3	11,5	0,8-3
SFL 22x2-4	22	3	11,5	2-4
SFL 23x0,8-3	23	3	11,5	0,8-3
SFL 24x0,8-2,5	24	3	11,5	0,8-2,5
SFL 25x1-2,5	25	3	11,5	1-2,5
SFL 25x3-5	25	3	11,5	3-5
SFL 26x0,8-3	26	3	11,5	0,8-3
SFL 27x0,8-3	27	3	11,5	0,8-3
SFL 28x0,8-2,5	28	3	11,5	0,8-2,5
SFL 30x0,8-2,5	30	3	11,5	0,8-2,5
SFL 30x2,5-4,5	30	3	11,5	2,5-4,5
SFL 32x0,8-2,5	32	3	11,5	0,8-2,5
SFL 32 2,5-4,5	32	3	11,5	2,5-4,5
SFL 34x0,8-3	34	3	11,5	0,8-3
SFL 35x1-3	35	3	11,5	1-3
SFL 38x 1-3	38	3	11,5	1-3
SFL 40x1-3	40	3	11,5	1-3
SFL 42x0,8-2,5	42	3	11,5	0,8-2,5
SFL 44,5x1,2-2,7	44,5	3	11,5	1,2-2,7
SFL 45x0,8-2,5	45	3	11,5	0,8-2,5
SFL 48,4x1,2-3	48,4	3	11,5	1,2-3
SFL 50x1-2,5	50	3	11,5	1-2,5
SFL 55x1-2,5	55	3	14,5	1-2,5
SFL 57,2x1,2-2,7	57,2	3	14,5	1,2-2,7
SFL 60x1-2	60	4	18	1-2
SFL 65x1,5-3,5	65	4,5	21	1,5-3,5
SFL 70x1-3	70	4,5	21	1-3
SFL 76,2x1,5-3,5	76,2	4,5	21	1,5-3,5
SFL 80x1-3	80	4,5	21	1-3
SFL 88,9x1,8-3,5	88,9	4,5	21	1,8-3,5