Walter Bethke GmbH & Co. KG

Technische Kunststoff - und Hybridprodukte

Produktgruppe BVST

Runde Betonverschlusstopfen für Schalungsbohrungen (mit UV-Stabilisator)

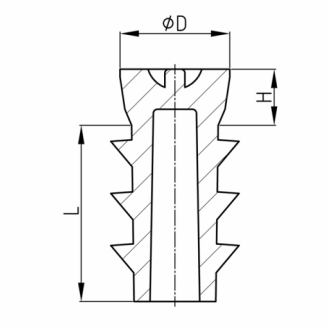

Standardfarben

- verkehrsgrau A RAL 7042 + 5 % UV

Material

- Polyethylen (PE)

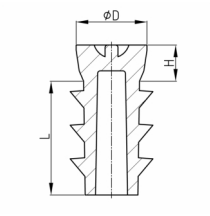

Bestellnummer	D	H	L
	mm	mm	mm
BVST 10x29 (5% UV-stab.)	10,4	7	22
BVST 13x29 (5% UV-stab.)	13,7	7	22