Walter Bethke GmbH & Co. KG

Technische Kunststoff - und Hybridprodukte

Produktgruppe MFHJ

Maschinenfüße aus Edelstahl mit zwei Befestigungsbohrungen (optional mit Anti-Slip-Platte)

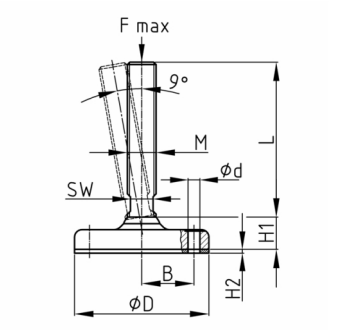

Material
- Grundkörper: AISI 304 (A2)
- Gummi: NBR 72 Shore

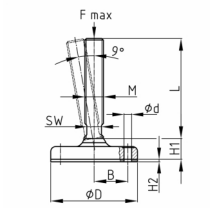

Produktinformationen
- Die massive Ausführung in Edelstahl macht den Fuß sehr belastbar. Die abgerundete Form erleichtert die Reinigung.
- Der Maschinenfuß kann Bodenunebenheiten bis zu 9° ausgleichen.
- Der Maschinenfuß besitzt zwei Befestigungsbohrungen.
- Die Belastbarkeit der Schraube (Knicklänge!) kann geringer sein als in der Tabelle angegeben.
- Der Fuß ist optional mit einer rutschfesten Gummiplatte erhältlich, die fest mit der Edelstahlplatte verklebt ist.
- Bitte bei der Bestellung separat angeben (MFHJxG, x = D)!

D	B	H1	H2	d	F max.	M	SW	mm	100	150	180	230
mm	mm	mm	mm	mm	kg		mm		mm	mm	mm	mm
80	27	26	5	8,4	6000	M12	10		x	x	x	x
80	27	26	5	8,4	6000	M16	13		x	x	x	x
80	27	26	5	8,4	6000	M20	17		x	x	x	x
80	27	26	5	8,4	6000	M24	19		x	x	x	x
80	27	26	5	8,4	6000	M30	24		x	x	x	x
80												
90	32	26	5	13	6000	M12	10		x	x	x	x
90	32	26	5	13	6000	M16	13		x	x	x	x
90	32	26	5	13	6000	M20	17		x	x	x	x
90	32	26	5	13	6000	M24	19		x	x	x	x
90	32	26	5	13	6000	M30	24		x	x	x	x
90												
110	44	26	5	13	6000	M16	13		x	x	x	x
110	44	26	5	13	6000	M20	17		x	x	x	x
110	44	26	5	13	6000	M24	19		x	x	x	x
110	44	26	5	13	6000	M30	24		x	x	x	x
110												
150	62	26	5	16	6000	M16	13		x	x	x	x
150	62	26	5	16	6000	M20	17		x	x	x	x
150	62	26	5	16	6000	M24	19		x	x	x	x

D	B	H1	H2	d	F max.	M	SW	mm	100	150	180	230
mm	mm	mm	mm	mm	kg		mm		mm	mm	mm	mm
150	62	26	5	16	6000	M30	24		x	x	x	x
150	62	26	5	16	6000	M36	30		x	x	x	x
150												

Bestellbeispiel

• Gruppe + D + M + Gewindelänge ---> MFHJ 110 M16 x 100