Walter Bethke GmbH & Co. KG

Technische Kunststoff - und Hybridprodukte

Produktgruppe CRTM

Sichtstopfen mit chrom-/nickelfarbener Metallabdeckung für Rechteckrohre

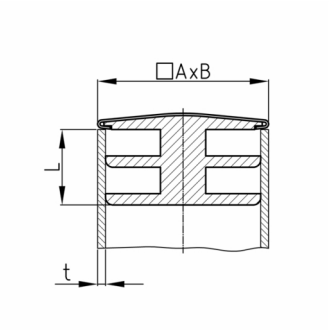

Standardfarben
- chrom-/ nickelfarben

Material
- Polyethylen (PE)

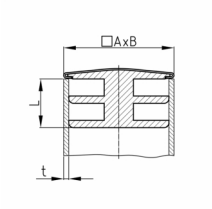

Produktinformationen
- Chrom-/ nickelfarbene Metallabdeckung:
- Die Metallabdeckung weist in der Regel im Stopfensitz etwas Spiel auf.
- Die Metallabdeckung ist bedingt kratzfest und gilt nicht als hochglänzend vernickelt.
- Die Metallabdeckung ist bedingt korrosionsbeständig (Einsatz im Außenbereich + Feuchtigkeit).
- *) = Der Stopfen kann auch ab einer Wandstärke von 1 mm eingesetzt werden. Wir empfehlen dies vor Einbau zu prüfen.
- **) = Der Stopfen kann auch bis zu einer Wandstärke von 2 mm eingesetzt werden. Wir empfehlen, dies vor Einbau zu prüfen.

Bestellnummer	A	B	L	t
	mm	mm	mm	mm
CRTM 20x10	20	10	10	1-1,5
CRTM 20x15 **	20	15	10	1-1,5
CRTM 30x15 *	30	15	10	1,5-2
CRTM 40x20 *	40	20	11	1,5-2