Walter Bethke GmbH & Co. KG

Technische Kunststoff - und Hybridprodukte

Produktgruppe MFCF

Exzentrische Maschinenfüße aus Edelstahl mit einer Befestigungsbohrung (optional mit Anti-Slip-Platte)

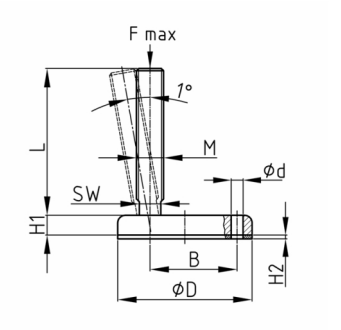

Material

- Grundkörper: AISI 304 (A2)
- Gummi: NBR 72 Shore

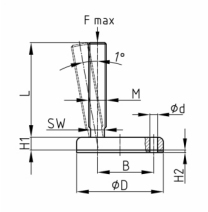

Produktinformationen

- Die Gewindespindel des Maschinenfußes ist aus der Mitte der Fußplatte versetzt,, wodurch ein größerer Abstand zwischen Spindel und Befestigungsbohrung entsteht.
- Die massive Ausführung in Edelstahl macht den Fuß sehr belastbar. Die abgerundete Form erleichtert die Reinigung.
- Die Belastbarkeit der Schraube (Knicklänge!) kann geringer sein als in der Tabelle angegeben.
- Der Fuß ist optional mit einer rutschfesten Gummiplatte erhältlich, die fest mit der Edelstahlplatte verklebt ist.
- Bitte bei der Bestellung separat angeben (MFCFxG, x = D)!

Bestellnummer	D	B	H1	H2	d	F max.	M	L	SW
	mm	mm	mm	mm	mm	kg		mm	mm
MFCF 110 / M16x100	110	70	14	5	13	6000	M16	100	13
MFCF 110 / M16x150	110	70	14	5	13	6000	M16	150	13
MFCF 110 / M16x180	110	70	14	5	13	6000	M16	180	13
MFCF 110 / M16x230	110	70	14	5	13	6000	M16	230	13
MFCF 110 / M20x100	110	70	14	5	13	6000	M20	100	17
MFCF 110 / M20x150	110	70	14	5	13	6000	M20	150	17
MFCF 110 / M20x180	110	70	14	5	13	6000	M20	180	17
MFCF 110 / M20x230	110	70	14	5	13	6000	M20	230	17
MFCF 110 / M24x100	110	70	14	5	13	6000	M24	100	19
MFCF 110 / M24x150	110	70	14	5	13	6000	M24	150	19
MFCF 110 / M24x180	110	70	14	5	13	6000	M24	180	19
MFCF 110 / M24x230	110	70	14	5	13	6000	M24	230	19
MFCF 110G	110								

Bestellbeispiel

- Gruppe + D + M + Gewindelänge ---> MFCF 110 M16 x 100