Walter Bethke GmbH & Co. KG

Technische Kunststoff - und Hybridprodukte

Produktgruppe SH 500

Spanndrahthalter für hohe Belastungen (wird ohne Schraube ausgeliefert)

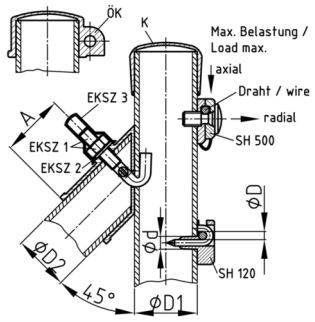

Standardfarben

- moosgrün RAL 6005
- schwarz RAL 9005
- verkehrsgrau A RAL 7042

Material

- Grundkörper: glasfaserverstärktes Polyamid (PA-GF)

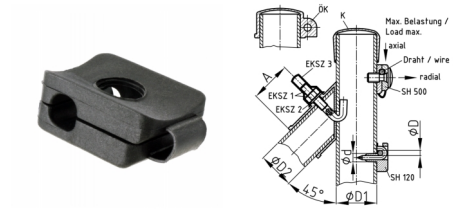

- Die Haltebohrungen Ø8-8,1 mm können für die Aufrüstung auf SH 500 mit Sondergewinde M9x1 nachgeschnitten werden.
- In diesem Fall können nur maßgefertigte Schrauben mit großem Flachkopf und Einschnürung im Schaft für den Spanndraht verwendet werden - sinnvolles Gewinde: M9x1.

Bestellnummer	D	max. axiale Belastung	max. radiale Belastung
	mm	kg	kg
SH 500/2	4-5	500	250