# Walter Bethke GmbH & Co. KG

## Technische Kunststoff - und Hybridprodukte

**Produktgruppe** KBKCL

Rechteckige Kabelkette (2 Kanten mit Radius) für die horizontale und vertikale Kabelführung (Länge: auseinandergezogen ca. 100 cm/gestaucht ca. 69 cm)

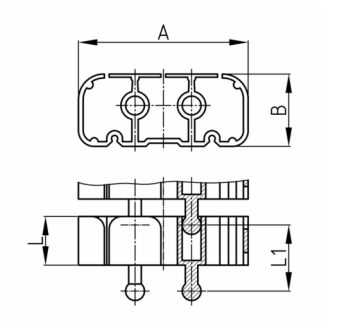


**Standardfarben**
- schwarz
- weiß
- natur - transluzent
- silber

**Material**
- Polypropylen (PP)

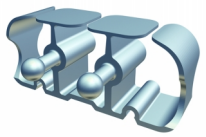

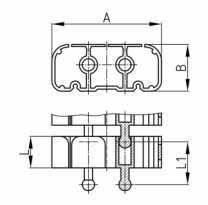


**Produktinformationen**
- Flexibles Kabelführungssystem für die horizontale und vertikale Kabelführung.
- Beliebige Montage mit den Befestigungselementen "KBKCLZ1" oder "KBKZ8S".
- Die Kettenglieder sind gegeneinander verschiebbar angeordnet.
- 2 Steckanschlüsse für eine optimale Kraftübertragung, insbesondere bei Drehmomenten, Druck- und Querkräften
- Dreikammersystem zur Trennung von Daten- und Stromleitungen
- Auseinander oder zusammengeschobene, starre Verlegung der Kabelführungskette, besonders geeignet für Wand-, Möbel-, Untertisch- und Deckenmontage.
- Die zusammengeschobene, starre Verlegung der Kabelführungskette ist für verkehrsarme Durchgangsbereiche bedingt geeignet.
- Werkzeugfreier Anschluss an allen gängigen Bodenauslässen mittels "KBKZ10S / Clip-S Floor (CL + FLII)".
- Werkzeuglose und zeitsparende Installation der Kabel durch das Reißverschlussprinzip.
- Optimierte, quetschsichere seitliche Einfädelmöglichkeit der Kabel.
- 3-D-beweglich und ca. 25 % längsflexibel
- Werkzeugfreie Verzweigung durch Verteiler
- Kompatibel mit Kabelkette "KBKPRO", "KBKCUB", "KBKCMX" und "KBKFLII" (zusammensteckbar).
- Kompatibel zu KBK Bridge
- Umfangreiches Adaptersortiment
- Kurzzeitbelastungen bis 70 kg auf 5 Kettengliedern bei 20°C Raumtemperatur• In Durchgangsbereichen kann die Trittfestigkeit der Kabelführungskette durch Blockieren der Kettenglieder um bis zu 35% erhöht werden.

| Bestellnummer | A | B | L | L1 | Element(e) | Für bis zu X Kabel |
|---|---|---|---|---|---|---|
| | mm | mm | mm | mm | Stück | Stück |
| KBKCL 100 cm | 53 | 23 | 15,5 | 21,5 | 46 | 20 |