Walter Bethke GmbH & Co. KG

Technische Kunststoff - und Hybridprodukte

Produktgruppe KBKCUB

Rechteckige Kabelkette für die horizontale und vertikale Kabelführung (Länge: auseinandergezogen ca. 100 cm / gestaucht ca. 69 cm)

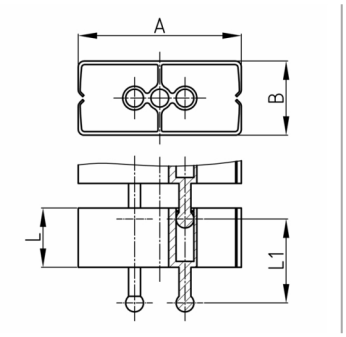

Standardfarben
- schwarz
- weiß
- natur - transluzent
- silber

Material
- Polypropylen (PP)

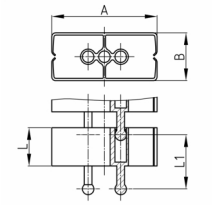

Produktinformationen
- Flexibles Kabelführungssystem für die horizontale und vertikale Kabelführung.
- Beliebige Montagemöglichkeiten mit den Befestigungselementen "KBKCUBZ1" oder "KBKZ8S".
- Die Kettenglieder sind gegeneinander verschiebbar angeordnet.
- 2 Steckanschlüsse für eine optimale Kraftübertragung, insbesondere bei Drehmomenten, Druck- und Querkräften
- Zweikammersystem zur Trennung von Daten- und Stromleitungen
- Verlegung als geschlossener Kabelkanal durch Sperrung der Kabelkette.
- Geschlossener Mittelkanal zur Aufnahme von Montageseil "KBKZ2A" oder Zugseil "KBKZ2B".
- Auseinander oder zusammengeschobene, starre Verlegung der Kabelführungskette, besonders geeignet für Wand-, Möbel-, Untertisch- und Deckenmontage.
- Die zusammengeschobene, starre Verlegung der Kabelführungskette ist für verkehrsarme Durchgangsbereiche bedingt geeignet.
- Werkzeugloser Anschluss an alle handelsüblichen Bodenauslässe mittels "KBKZ10L / Clip-L Floor (PRO+CUB+CMX)".
- Werkzeuglose und zeitsparende Installation der Kabel durch das Reißverschlussprinzip.
- Optimierte, quetschsichere seitliche Einfädelmöglichkeit der Kabel.
- 3-D-beweglich und ca. 35 % längsflexibel
- Werkzeugfreie Verzweigung durch Verteiler
- Kompatibel mit Kabelkette "KBKPRO", "KBKCL", "KBKFLII" und "KBKCMX" (zusammensteckbar).
- Kompatibel zu KBK Bridge
- Umfangreiches Adaptersortiment
- Kurzzeitige Belastungen bis zu 80 kg auf 5 Kettengliedern bei 20°C Raumtemperatur

Bestellnummer	A	B	L	L1	Element(e)	Für bis zu X Kabel
	mm	mm	mm	mm	Stück	Stück
KBKCUB 100 cm	55	25	20	35	34	25