Walter Bethke GmbH & Co. KG

Technische Kunststoff - und Hybridprodukte

Produktgruppe KBKZ1B

3-Wege-Verteiler mit 3x120° Abzweigbuchsen für Kabelketten KBKCL, KBKFLII und KBKCUB

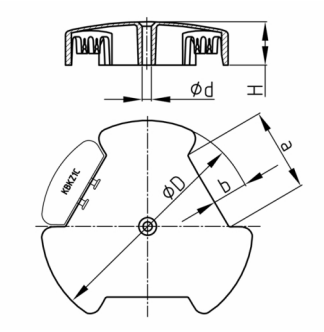

Standardfarben
- schwarz
- silber
- weiß

Material
- Polypropylen (PP)

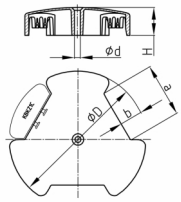

Produktinformationen
- Durch den patentierten Verteiler wird die Kabelkette zum netzwerkfähigen Kabelführungssystem.
- Nicht benötigte Anschlussbuchsen können mittels Abdeckkappe "KBKZ1C" verschlossen werden (bitte separat bestellen).
- Der Verteiler wird über Kupplungsglieder werkzeuglos an die Kabelkette geklemmt.
- Der Verteiler kann über eine zentrale Befestigungsbohrung fixiert und als Kabelauslass verwendet werden.
- Trittfest kurzzeitig bis ca. 100 kg

Bestellnummer	a	b	d	D	H
	mm	mm	mm	mm	mm
KBKZ1B / Switch (Cube + CL + FLII)	55	25	6,5	148	30