Walter Bethke GmbH & Co. KG

Technische Kunststoff - und Hybridprodukte

Produktgruppe KBKZ1C

Blindkappen für 3-Wege-Verteiler KBKZ1B, KBKPROZ5 und Bodenauslass KBKZ35

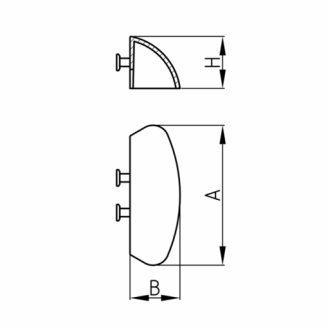

Standardfarben
- schwarz
- silber
- weiß

Material
- Polypropylen (PP)

Produktinformationen
- Eventuell auftretende Fließlinien an silberfarbenen (oder ähnlich gefärbten) Spritzgussteilen sind technisch bedingt und stellen keinen Reklamationsgrund dar.

Bestellnummer	A	B	H
	mm	mm	mm
KBKZ1C / Switch - Cap	68,5	23	25