Walter Bethke GmbH & Co. KG

Technische Kunststoff - und Hybridprodukte

Produktgruppe KBKZ8

Befestigungswinkel zur senkrechten Befestigung für Kabelketten KBKCL, KBKFLII, KBKCUB, KBKCMX und KBKPRO ("L" geeignet zum Anschluss an EVOline© Port)

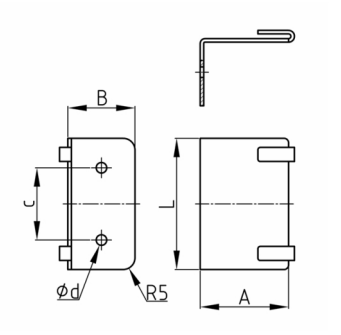

Standardfarben
- schwarz
- silber

Material
- Stahl lackiert

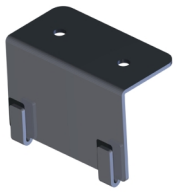

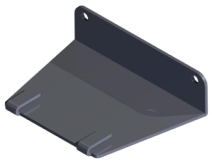

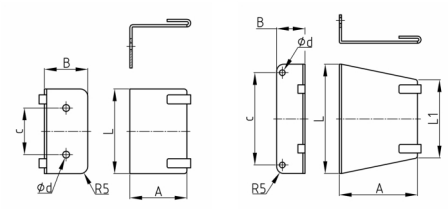

Bestellnummer	A	B	c	d	L	L1
	mm	mm	mm	mm	mm	mm
KBKZ8L Fix-Element 90-L	56	20	64	4	77	56
KBKZ8S Fix-Element 90-S	20	20	30	4	48	