Walter Bethke GmbH & Co. KG

Technische Kunststoff - und Hybridprodukte

Produktgruppe KBKO

Ovales Kabelketten-Set zur Kabelzuführung zu Schreib- oder Arbeitstischen (KBKO = Kabelketten-Set, KBKOE = Einzelelement)

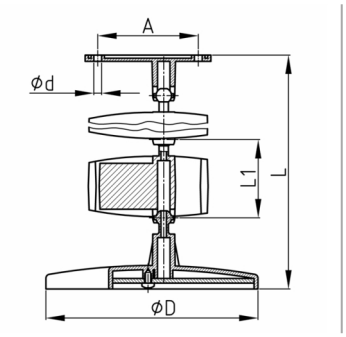

Standardfarben
- schwarz
- weißaluminium RAL 9006

Material
- Polypropylen (PP)

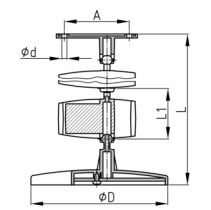

- Komplettverpackung im Einzelkarton (montierte Kettenglieder mit schwerem, blechverstärktem Fuß und Kopfstück mit angespritzten Kabelklemmen und Befestigungsschraubensatz)

Bestellnummer	A	d	D	L	L1	Element(e)	Für bis zu X Kabel
	mm	mm	mm	mm	mm	Stück	Stück
KBKO 720 - 820 mm/ 15 / 8	64	4,5	141	720-820	50	15	8
KBKO 1170 - 1270 mm/ 24 / 8	64	4,5	141	1170-1270	50	24	8
KBKOE 50 mm	4,5				50	1	