Walter Bethke GmbH & Co. KG

Technische Kunststoff - und Hybridprodukte

Produktgruppe JTH

Justierfüße mit Sechskant-Stellschraube (Fuß drehbar = B, fest = A) zur Aufnahme von diversen Bodenplatten (s. Gruppe JTH BF/HP/GP)

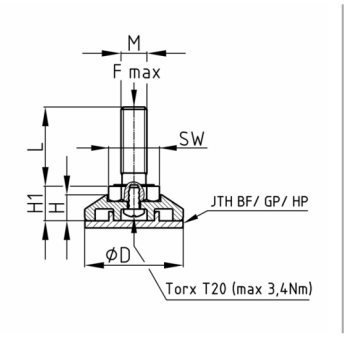

Standardfarben

- schwarz RAL 9005

Material

- Schraube: DIN 558-4.6-A2F (verzinkt)
- Fuß: Polyamid (PA)

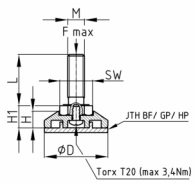

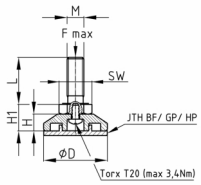

Produktinformationen

- Das Justieren der Füße muss unbelastet erfolgen.
- Die Justierfüße sind als Lastgleiter nicht geeignet.
- Die Belastbarkeit der Schraube (Knicklänge!) kann geringer sein als in der Tabelle angegeben.
- Als Montagehilfe Torx T20 im Teller (max. Drehmoment 3,4 Nm)
- *) = Produktion mit Montagehilfe Pozidriv 2 im Teller (max. Drehmoment 3,4 Nm)
- Die Eignung für die automatisierte Montage wird durch den Kunden geprüft. Bei Standardlieferungen wird die Eignung für eine automatisierte Montage nicht garantiert (Drehmomentbereich, Gewindetoleranz etc.).

Produktvarianten auf Anfrage

- Weitere Schraubenabmessungen
- Innensechskant im Gewindeende (siehe JTH ISK)
- Kunststoffteller in Sonderfarben nach RAL-System

D	Typ	F max.	H	H1	M	SW	16	20	30	40	50	60	70	80	90	100	120
mm		kg	mm	mm		mm	mm	mm	mm	mm	mm	mm	mm	mm	mm	mm	mm
38	A	400	10	13	M8	13	x	x	x	x	x	x	x	x	x	x	x
38	A	550	10	14	M10	17	x	x	x	x	x	x	x	x	x	x	x
38	B	400	10	15,5	M8	13	x	x	x	x	x	x	x	x	x	x	x
38	B	550	10	16,5	M10	17	x	x	x	x	x	x	x	x	x	x	x
38	B	650	10	17,5	M12	19			x	x	x	x	x	x	x	x	x
48	A	400	10	13	M8	13	x	x	x	x	x	x	x	x	x	x	x
48	A	550	10	14	M10	17	x	x	x	x	x	x	x	x	x	x	x
48	B	400	10	15,5	M8	13	x	x	x	x	x	x	x	x	x	x	x
48	B	550	10	16,5	M10	17	x	x	x	x	x	x	x	x	x	x	x
48	B	650	10	17,5	M12	19			x	x	x	x	x	x	x	x	x
58	B	550	10	16,5	M10	17	x	x	x	x	x	x	x	x	x	x	x
58	B	650	10	17,5	M12	19			x	x	x	x	x	x	x	x	x

Bestellbeispiel

- Gruppe + D + Typ + M + Gewindelänge ---> JTH 38 B M10x 50