Walter Bethke GmbH & Co. KG

Technische Kunststoff - und Hybridprodukte

Produktgruppe JTH ISK

Justierfüße mit Sechskant-Stellschraube und Innen-SK im Gewindeende (Fuß drehbar = B, fest = A) zur Aufnahme von JTH BF/HP/GP

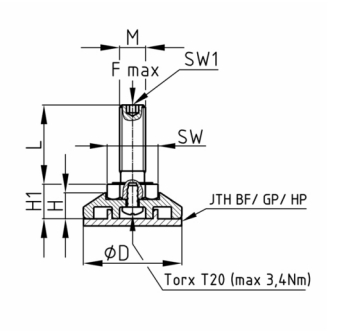

Standardfarben
- schwarz RAL 9005

Material
- Schraube: DIN 558-4.6-A2F (verzinkt)
- Fuß: Polyamid (PA)

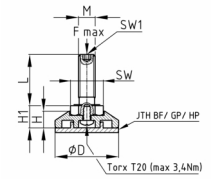
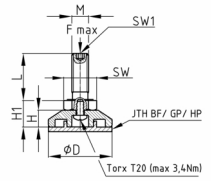

Produktinformationen
- Das Justieren der Füße muss unbelastet erfolgen.
- Die Justierfüße sind als Lastgleiter nicht geeignet.
- Die Belastbarkeit der Schraube (Knicklänge!) kann geringer sein als in der Tabelle angegeben.
- Als Montagehilfe Torx T20 im Teller (max. Drehmoment 3,4 Nm)
- *) = Produktion mit Montagehilfe Pozidriv 2 im Teller (max. Drehmoment 3,4 Nm)
- Die Eignung für die automatisierte Montage wird durch den Kunden geprüft. Bei Standardlieferungen wird die Eignung für eine automatisierte Montage nicht garantiert (Drehmomentbereich, Gewindetoleranz etc.).

Produktvarianten auf Anfrage
- Weitere Schraubenabmessungen
- Kunststoffteller in Sonderfarben nach RAL-System

D	Typ	F max.	H	H1	M	SW	SW1	20	30	40	50	60	70	80	90	100	120
mm		kg	mm	mm		mm	mm	mm	mm	mm	mm	mm	mm	mm	mm	mm	mm
38	A	400	10	13	M8	13	4	x	x	x	x	x	x	x	x	x	
38	A	550	10	14	M10	17	5	x	x	x	x	x	x	x	x	x	x
38	B	400	10	15,5	M8	13	4	x	x	x	x	x	x	x	x	x	x
38	B	550	10	16,5	M10	17	5	x	x	x	x	x	x	x	x	x	
48	A	400	10	13	M8	13	4	x	x	x	x	x	x	x	x	x	
48	A	550	10	14	M10	17	5	x	x	x	x	x	x	x	x	x	
48	B	400	10	15,5	M8	13	4	x	x	x	x	x	x	x	x	x	
48	B	550	10	16,5	M10	17	5	x	x	x	x	x	x	x	x	x	x
58	B	550	10	16,5	M10	17	5	x	x	x	x	x	x	x	x	x	

Bestellbeispiel
- Gruppe + D + Typ + M + Gewindelänge ---> JTH ISK 38 B M10x 60