Walter Bethke GmbH & Co. KG

Technische Kunststoff - und Hybridprodukte

Produktgruppe JTE/PP

Justierfüße mit Edelstahlabdeckung und Sechskant-Stellschraube (Fuß drehbar)

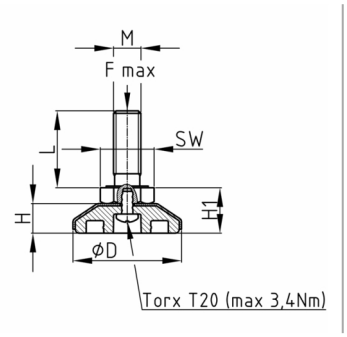

Standardfarben

- schwarz RAL 9005

Material

- Schraube: DIN 558-4.6-A2F (verzinkt)
- Abdeckung: Edelstahl
- Fuß: Polypropylen (PP)

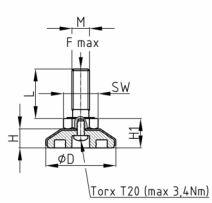

Produktinformationen

- Das Justieren der Füße muss unbelastet erfolgen.
- Die Justierfüße sind als Lastgleiter nicht geeignet.
- Die Belastbarkeit der Schraube (Knicklänge!) kann geringer sein als in der Tabelle angegeben.
- Als Montagehilfe Torx T20 im Teller (max. Drehmoment 3,4 Nm)
- Die Eignung für die automatisierte Montage wird durch den Kunden geprüft. Bei Standardlieferungen wird die Eignung für eine automatisierte Montage nicht garantiert (Drehmomentbereich, Gewindetoleranz etc.).

Produktvarianten auf Anfrage

- Weitere Schraubenabmessungen
- Innensechskant im Gewindeende (siehe JTE/PP ISK)
- Kunststoffteller in Sonderfarben nach RAL-System

D	F max.	H	H1	M	SW	16	20	30	40	50	60	70	80	90	100	120
mm	kg	mm	mm		mm	mm	mm	mm	mm	mm	mm	mm	mm	mm	mm	mm
30	400	10	17	M8	13	x	x	x	x	x	x	x	x	x	x	x
30	550	10	18	M10	17	x	x	x	x	x	x	x	x	x	x	x
58	550	19,5	27	M10	17	x	x	x	x	x	x	x	x	x	x	x
58	650	19,5	29	M12	19			x	x	x	x	x	x	x	x	x

Bestellbeispiel

- Gruppe + D + M + Gewindelänge ---> JTE/PP 30 M10x 50