Walter Bethke GmbH & Co. KG

Technische Kunststoff - und Hybridprodukte

Produktgruppe JTHE ISK

Justierfüße mit Edelstahlabdeckung und Sechskant-Stellschraube mit Innen-SK im Gewindeende (Fuß drehbar) zur Aufnahme von JTH BF/HP/GP

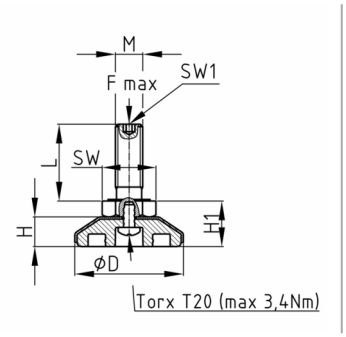

Standardfarben

- schwarz RAL 9005

Material

- Schraube: DIN 558-4.6-A2F (verzinkt)
- Abdeckung: Edelstahl
- Kunststoff-Fuß: Polyamid (PA)

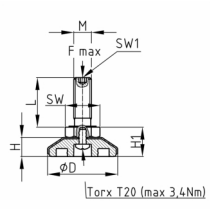

Produktinformationen

- Das Justieren der Füße muss unbelastet erfolgen.
- Die Justierfüße sind als Lastgleiter nicht geeignet.
- Die Belastbarkeit der Schraube (Knicklänge!) kann geringer sein als in der Tabelle angegeben.
- Als Montagehilfe Torx T20 im Teller (max. Drehmoment 3,4 Nm)
- Die Eignung für die automatisierte Montage wird durch den Kunden geprüft. Bei Standardlieferungen wird die Eignung für eine automatisierte Montage nicht garantiert (Drehmomentbereich, Gewindetoleranz etc.).

Produktvarianten auf Anfrage

- Weitere Schraubenabmessungen
- Kunststoffteller in Sonderfarben nach RAL-System

D	F max.	H	H1	M	SW	SW1	20	30	40	50	60	70	80	90	100
mm	kg	mm	mm		mm	mm	mm	mm	mm	mm	mm	mm	mm	mm	mm
38	400	13,5	20	M8	13	4	x	x	x	x	x	x	x	x	x
38	550	13,5	22	M10	17	5	x	x	x	x	x	x	x	x	x
48	400	13,5	20	M8	13	4	x	x	x	x	x	x	x	x	x
48	550	13,5	22	M10	17	5	x	x	x	x	x	x	x	x	x

Bestellbeispiel

- Gruppe + D + M + Gewindelänge ---> JTHE ISK 38 M10x 60