Walter Bethke GmbH & Co. KG

Technische Kunststoff - und Hybridprodukte

Produktgruppe PRGC

Justierfüße (Metall) mit Sechskant-Stellschraube (Fuß drehbar)

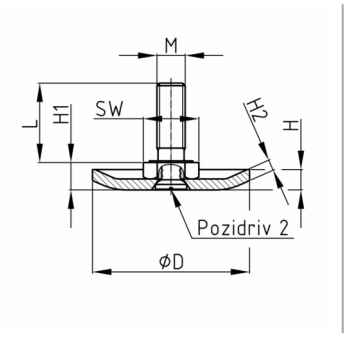

Material

- Stahl verzinkt

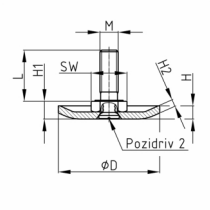

Produktinformationen

- Das Justieren der Füße muss unbelastet erfolgen.
- Die Justierfüße sind als Lastgleiter nicht geeignet.

Bestellnummer	D	H	H1	H2	L	M	SW
	mm	mm	mm	mm	mm		mm
PRGC 50 / M10x40	50	6	10	4	40	M10	17
PRGC 50 / M10x60	50	6	10	4	60	M10	17