Walter Bethke GmbH & Co. KG

Technische Kunststoff - und Hybridprodukte

Produktgruppe MFDA

Formgestanzte Maschinenfüße aus verzinktem Stahl mit 4 Befestigungsbohrungen und Spannmutter

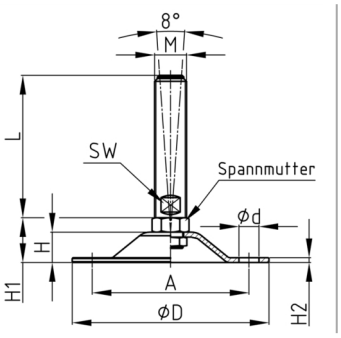

Material
- Gewinde: Stahl verzinkt
- Fuß: gepresster Stahl, verzinkt

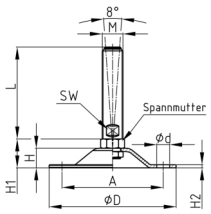

Produktinformationen
- Die Spannmutter arretiert die Schraube fest mit dem Fuß.
- Der Maschinenfuß kann Bodenunebenheiten bis zu 8° ausgleichen.
- Der Maschinenfuß bietet die Möglichkeit, den Fuß mit Ihrem Firmenlogo zu personalisieren.
- Die Belastbarkeit der Schraube (Knicklänge!) kann geringer sein als in der Tabelle angegeben.
- Palettiermaschinen, Holzbearbeitungsmaschinen, allgemein in Produktionsmaschinen

Produktvarianten auf Anfrage
- Lieferung mit zusätzlicher Stahlmutter möglich.

Bestellnummer	A	D	d	F max.	H	H1	H2	L	M	SW
	mm	mm	mm	kg	mm	mm	mm	mm		mm
MFDA 124 / M16x150	98	124	12,5	2000	20,5	34	4	150	M16	17
MFDA 124 / M20X150	98	124	12,5	2500	20,5	34	4	150	M20	17
MFDA 124 / M20X200	98	124	12,5	2500	20,5	34	4	200	M20	17
MFDA 124 / M24X150	98	124	12,5	3000	20,5	34	4	150	M24	20
MFDA 124 / M24X200	98	124	12,5	3000	20,5	34	4	200	M24	20

Bestellbeispiel
- Gruppe + D + M + Gewindelänge ---> MFDA 124 M16x 100