Walter Bethke GmbH & Co. KG

Technische Kunststoff - und Hybridprodukte

Produktgruppe PBRB-D

Justierfüße mit nickelfarbener Metallabdeckung (Fuß fest, PBRB=M8, PBRC=M10, PBRD=M12)

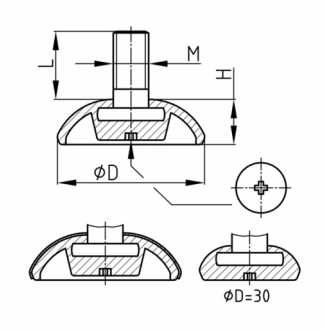

Standardfarben
- chrom-/ nickelfarben

Material
- Gewinde: Stahl verzinkt
- Fuß: Polyethylen (PE)

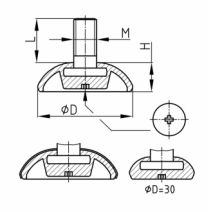

Produktinformationen
- Das Justieren der Füße muss unbelastet erfolgen.
- PBRD = M12, nur auf Anfrage

Bestellnummer	D mm	H mm	L mm	M
PBRB 30 / M8x20	30		20	M8
PBRC 30 / M10x20	30		20	M10
PBRB 40 / M8x20	40	12	20	M8
PBRC 40 / M10x20	40	12	20	M10
PBRC 50 / M10x20	50	13	20	M10