Walter Bethke GmbH & Co. KG

Technische Kunststoff - und Hybridprodukte

Produktgruppe GUR

Konvexe Gleitschutzstopfen (Pilzpuffer) und Dämpfungspuffer

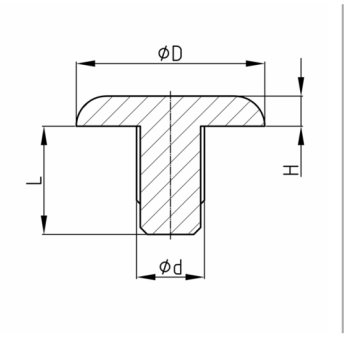

Standardfarben

- natur

Material

- Polyurethan (PUR), ca. 85 Shore A

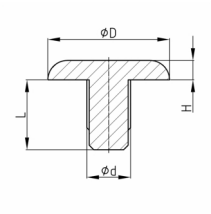

- Anschlagpuffer/ Dämpfer für Klappen und Hauben
- Glasauflagen für Gestelle, Rahmen und Fassungen
- Abstandhalter / Füßchen für Geräte und Apparate

Bestellnummer	d	D	H	L
	mm	mm	mm	mm
GUR 4 PU	4	12	2	7