Walter Bethke GmbH & Co. KG

Technische Kunststoff - und Hybridprodukte

Produktgruppe RAF

Gewindestopfen für Rechteckrohre mit gespritztem Kunststoffgewinde

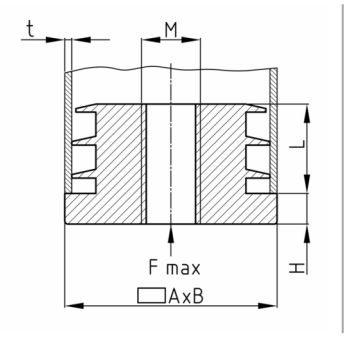

Standardfarben
- schwarz

Material
- Polypropylen (PP)

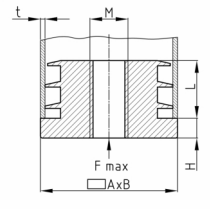

- *) = Die Stopfen können auch bis zu einer Wandstärke von 2 mm eingesetzt werden. Wir empfehlen, dies vor dem Einbau zu überprüfen.

Bestellnummer	A	B	F max.	H	L	M	t
	mm	mm	kg	mm	mm		mm
RAF 30x20	30	20	50	6	19	M10	1,5-2
RAF 35x20 *	35	20	50	6	19	M10	1-1,5
RAF 40x20	40	20	50	6	19	M10	1,5-2
RAF 50x20 *	50	20	50	6	19	M10	1-1,5
RAF 50x25 *	50	25	50	6	22	M10	1-1,5
RAF 60x20 *	60	20	50	6	19	M10	1-1,5