Walter Bethke GmbH & Co. KG

Technische Kunststoff - und Hybridprodukte

Produktgruppe RJGB

Justierstopfen mit Blende für Rundrohre, Gleitschutzstopfen, einteiligem Außenkörper und gespritztem Gewinde

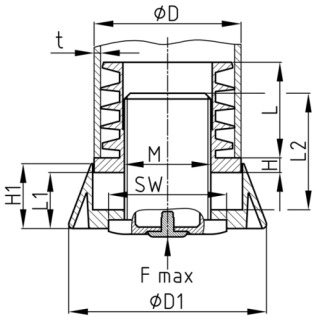

Standardfarben
- schwarz RAL 9005

Material
- Polyamid 6 (PA 6)

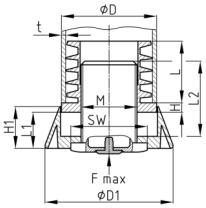

- Das Justieren der Füße muss im unbelasteten Zustand erfolgen.• Die angegebene axiale, statische Belastbarkeit bezieht sich auf eine 10 mm herausgedrehte und vollflächig aufliegende Schraube.• Die Justierstopfen sind als Lastgleiter nicht geeignet.• Die Justierstopfen sind nicht für dynamische Belastungen vorgesehen.
- Bitte beachten Sie die Materialhinweise für Polyamid (PA).

Produktvarianten auf Anfrage
- Weitere Größen
- Andere Sonderausführungen

Bestellnummer	D	D1	F max.	H	H1	L	L1	L2	M	SW	t
	mm	mm	kg	mm	mm	mm	mm	mm		mm	mm
RJGB 50x1,5-2 / M30x30 / 8k	50	70	300	5	23,5	29,3	8-20	27	M30	41	1,5-2