Walter Bethke GmbH & Co. KG

Technische Kunststoff - und Hybridprodukte

Produktgruppe RJ SPEZIAL

Schwere Justierstopfen für Rundrohre (kombinierbare Einzelteile --> Produktinformationen)

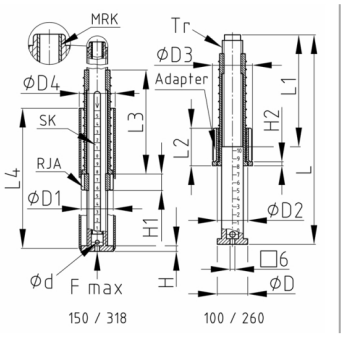

Standardfarben
- schwarz

Material
- Polyamid (PA)

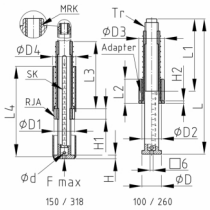

- Die axiale, statische Tragfähigkeit mit einer komplett flach aufliegenden Schraube beträgt 500 kg.
- 38 x 1,5 (Gewindehülse)
- 38 x 2 (Gewindehülse)
- 40 x 1,5 (Gewindehülse)
- 40 x 2 (Gewindehülse)
- 50 x 1 (Gewindehülse 38 x 1,5 + Adapter 50 x 1)
- 50 x 1,5 (Gewindehülse 38 x 1,5 + Adapter 50 x 1,5)
- 50 x 2 (Gewindehülse 38 x 1,5 + Adapter 50 x 2)
- Das Gewinde ist bei allen Varianten gleich (Trapezgewinde).
- V1 = RJ spezial 38 x 1,5 / 100
- V2 = RJ spezial 38 x 2 / 100
- V3 = RJ spezial 40 x 1,5 / 100
- V4 = RJ spezial 40 x 2 / 100
- V5 = RJA spezial 38 x 1,5 / 150
- V6 = RJA spezial 38 x 2 / 150
- V7 = RJA spezial 40 x 1,5 / 150
- V8 = RJA spezial 40 x 2 / 150
- V9 = RJA spezial 38 x 1,5 / 150 / MRK SK
- V10 = RJA spezial 38 x 2 / 150 / MRK SK
- V11 = RJA spezial 40 x 1,5 / 150 / MRK SK
- V12 = RJA spezial 40 x 2 / 150 / MRK SK
- V13 = RJA spezial 50 x 1 / 150 / MRK SK
- ... weitere auf Anfrage
- 7 mm Bohrung in der Schraube
- Vierkant im Schraubenboden
- SK = mit Skala für Verstellung
- MRK = mit Metallrohrkern
- RJA sp. = mit Rändelkontermutter (nur für Schraube 150 / 318)
- 100 / 260 = 100 mm Verstelllänge und 260 mm Gesamtlänge
- 150 / 318 = 150 mm Verstelllänge und 318 mm Gesamtlänge

Bestellnummer	V1	V2	V3	V4	V5	V6	V7	V8	V9	V1	V11	V1	V1	d mm	D mm	D1 mm	D2 mm	D3 mm	D4 mm	F mm	H mm	H1 mm	H2 mm	L mm	L1 mm	L2 mm	L3 mm	L4 mm	Tr mm

Walter Bethke GmbH & Co. KG

Technische Kunststoff - und Hybridprodukte

Bestellnummer	V1	V2	V3	V4	V5	V6	V7	V8	V9	V1	V11	V1	V1	d mm	D mm	D1 mm	D2 mm	D3 mm	D4 mm	Fm	H mm	H1 mm	H2 mm	L mm	L1 mm	L2 mm	L3 mm	L4 mm	Tr mm
RJ sp. Gewindehülse	X				X				X								3						5				1		2
RJ sp. Gewindehülse		X				X				X							3						5				1		2
RJ sp. Gewindehülse			X				X				X						4						5				1		2
RJ sp. Gewindehülse				X				X				X					4						5				1		2
RJ sp. Adapter50x1,5																		5					5			4			
RJ sp. Adapter 50x2																		5					5			4			
RJ sp. Schraube 100 /	X	X	X	X										7	3					5	7			2	1				2
RJ sp. Schraube 150 /					X	X	X	X						5	4					5	7			3	3				2
RJ sp. Schraube 150 /														5	4					5	7			3	3				2
RJ sp. Schraube 150 /									X	X	X	X	X	5	4					5	7			3	3				2
RJ sp. Kontermutter					X	X	X	X	X	X	X	X	X			3						2							2
RJ sp. Blendhülse																			4									1	