Walter Bethke GmbH & Co. KG

Technische Kunststoff - und Hybridprodukte

Produktgruppe VJGR

Justierstopfen für Vierkantrohre mit Gleitschutzstopfen, einteiligem Außenkörper, einer Kante R6 und gespritztem Gewinde

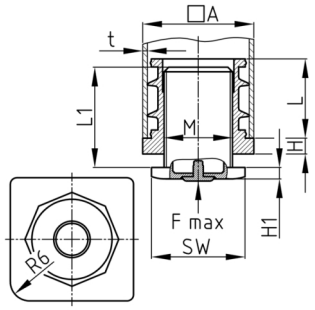

Standardfarben
- schwarz RAL 9005

Material
- Polyamid 6 (PA 6)

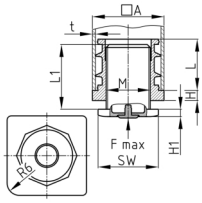

- Das Justieren der Füße muss im unbelasteten Zustand erfolgen.• Die angegebene axiale, statische Belastbarkeit bezieht sich auf eine 10 mm herausgedrehte und vollflächig aufliegende Schraube.• Die Justierstopfen sind als Lastgleiter nicht geeignet.• Die Justierstopfen sind nicht für dynamische Belastungen vorgesehen.
- Bitte beachten Sie die Materialhinweise für Polyamid (PA).

Produktvarianten auf Anfrage
- Weitere Größen
- Andere Sonderausführungen

Bestellnummer	A	F max.	H	H1	L	L1	M	SW	t
	mm	kg	mm	mm	mm	mm		mm	mm
VJGR 30x30x1,5-2 / M22x25 /8	30	300	5	5	19,5	29	M22	28	1,5-2