Walter Bethke GmbH & Co. KG

Technische Kunststoff - und Hybridprodukte

Produktgruppe GLH

Möbelgleiter aus PA 6 mit weicher, bodenschonender und geräuschdämpfender TPE-V-Gleitfläche

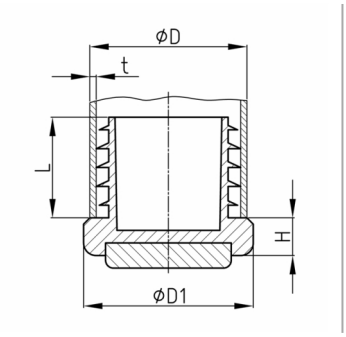

Standardfarben

- schwarz RAL 9005

Material

- Grundkörper: Polyamid 6 (PA 6)
- Gleitfläche: elastischer, teilvulkanisierter Thermoplast (TPE-V)

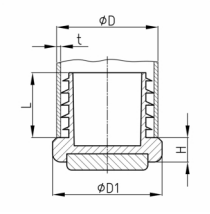

Produktinformationen

- Durch den weichen Gleiteinsatz mit einer Härte von 70 Shore A wird eine gute Geräuschdämpfung erreicht.
- Keine farbigen Abriebstreifen auf dem Boden
- Gute Bodenhaftung bei Stühlen

Bestellnummer	D	D1	H	L ca.	t
	mm	mm	mm	mm	mm
GLH 22 x 1,5-2,5	22	25	6	16	1,5-2,5
GLH 25 x 1,5-2,5	25	25	6	16	1,5-2,5